Specification	HE10000OFD
Type	OCXO
Frequency	10.0000 MHz
Package	Full Size
	(No Tristate)
Stability	±0.5 ppm max@+25°C
	±0.075 ppm max/-10～+70°C
Voltage	±0.1 ppm max/V_{CC}±5%
Aging	±0.7ppm max/first year
V_{CC}	+5.0 v ±5%
Warm Up Time	3 min max
Wave Form	CMOS (15 pF)
Output	0'=0.4 v max, '1'=+4.5 v min
Duty Cycle	40%～60%
Supply Current	Warm Up: 1.5 w, Steady State: 2.5 w at turn on
Vc	±4 ppm min/Vc: +0 v ～+5.0 v,
SSB Phase Noise	1Hz: -60 dBc/Hz, 10Hz: -90 dBc/Hz, 100Hz: -120 dBc/Hz, 1KHz: -130 dBc/Hz
Note	RoHS Compliant

■ 外形寸法
Dimensions

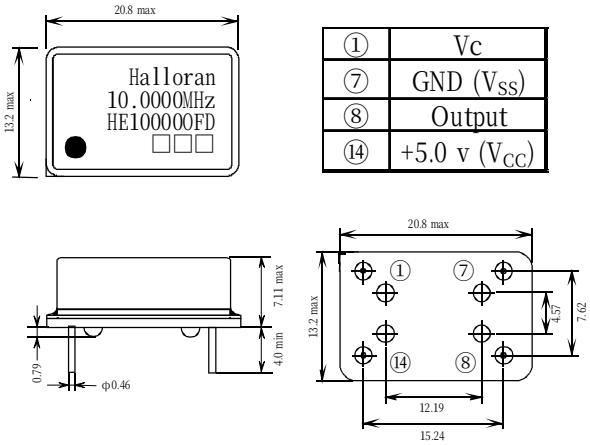

■ 接続端子
Pin Connections

①	Vc
⑦	GND (V_{SS})
⑧	Output
⑭	+5.0 v (V_{CC})

測定回路

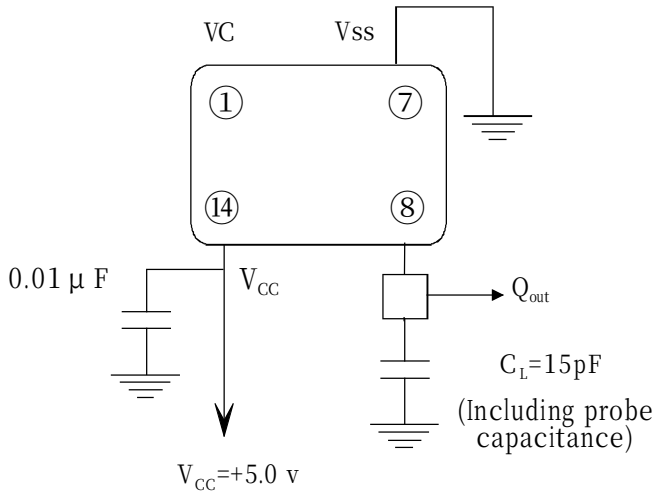

出力波形

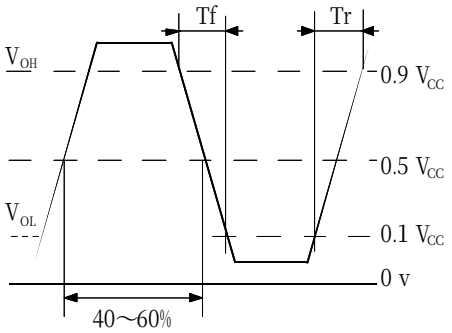

株式会社 ハロラン・エレクトロニクス Halloran Electronics Co., Ltd
(e-mail: Enomoto@halloran.co.jp, tel: 042-661-9391, fax: 042-661-9396). 12/24/2009